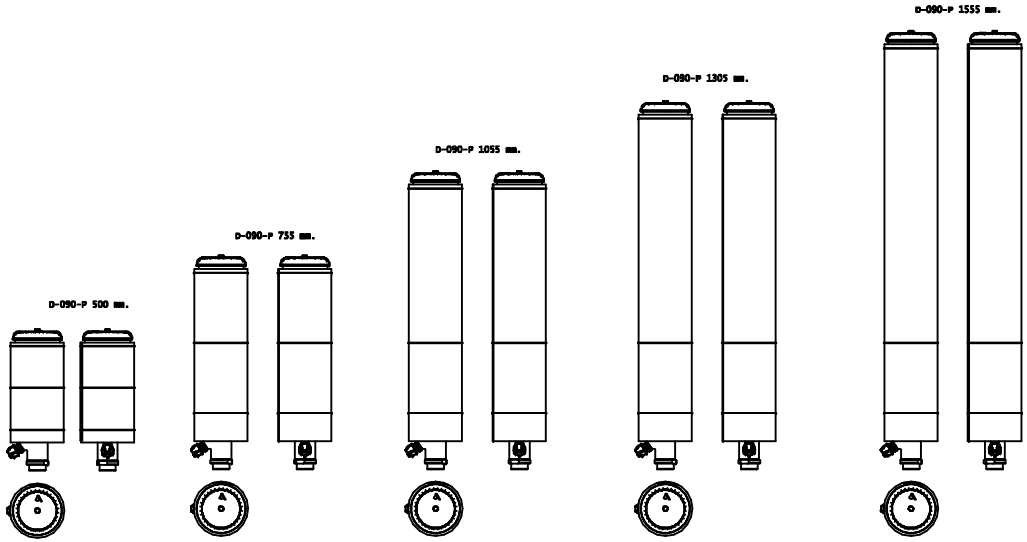
D-090-P 500 mm.
D-090-P 755 mm.
D-090-P 1055 mm.
D-090-P 1305 mm.
D-090-P 1555 mm.

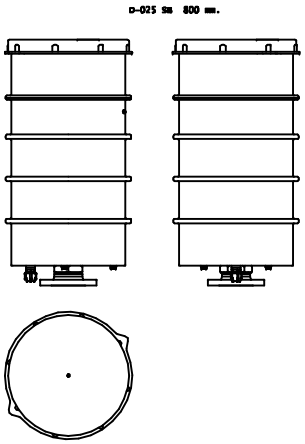
D-025 SB 800 mm.

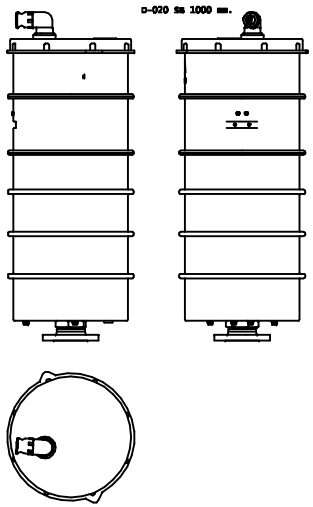
D-020 SB 1000 mm.

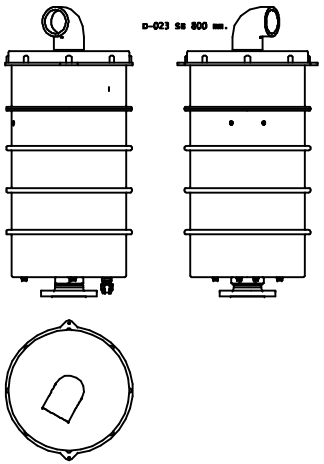
D-023 SB 800 mm.

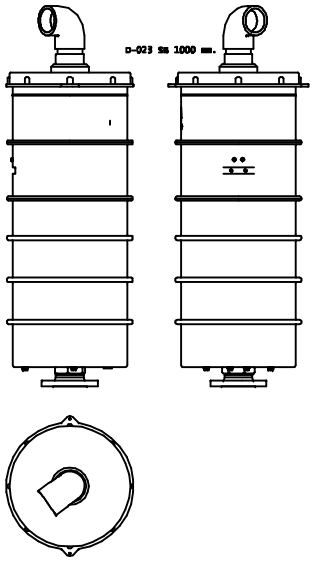
D-023 SB 1000 mm.

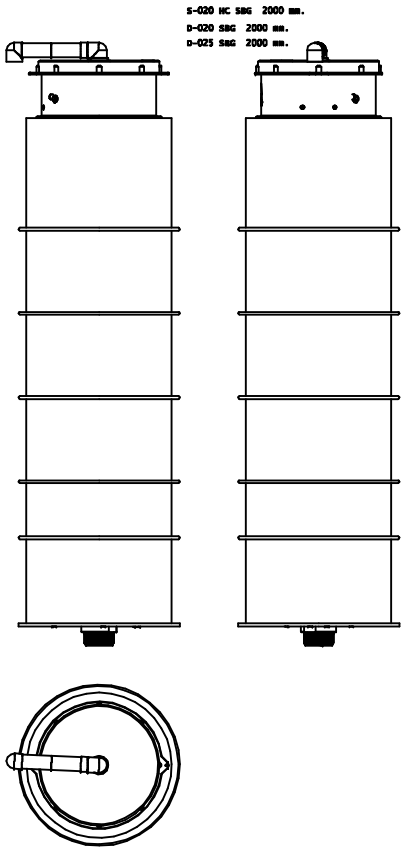
S-020 HC SBG 2000 mm.
D-020 SBG 2000 mm.
D-025 SBG 2000 mm.